6272653001

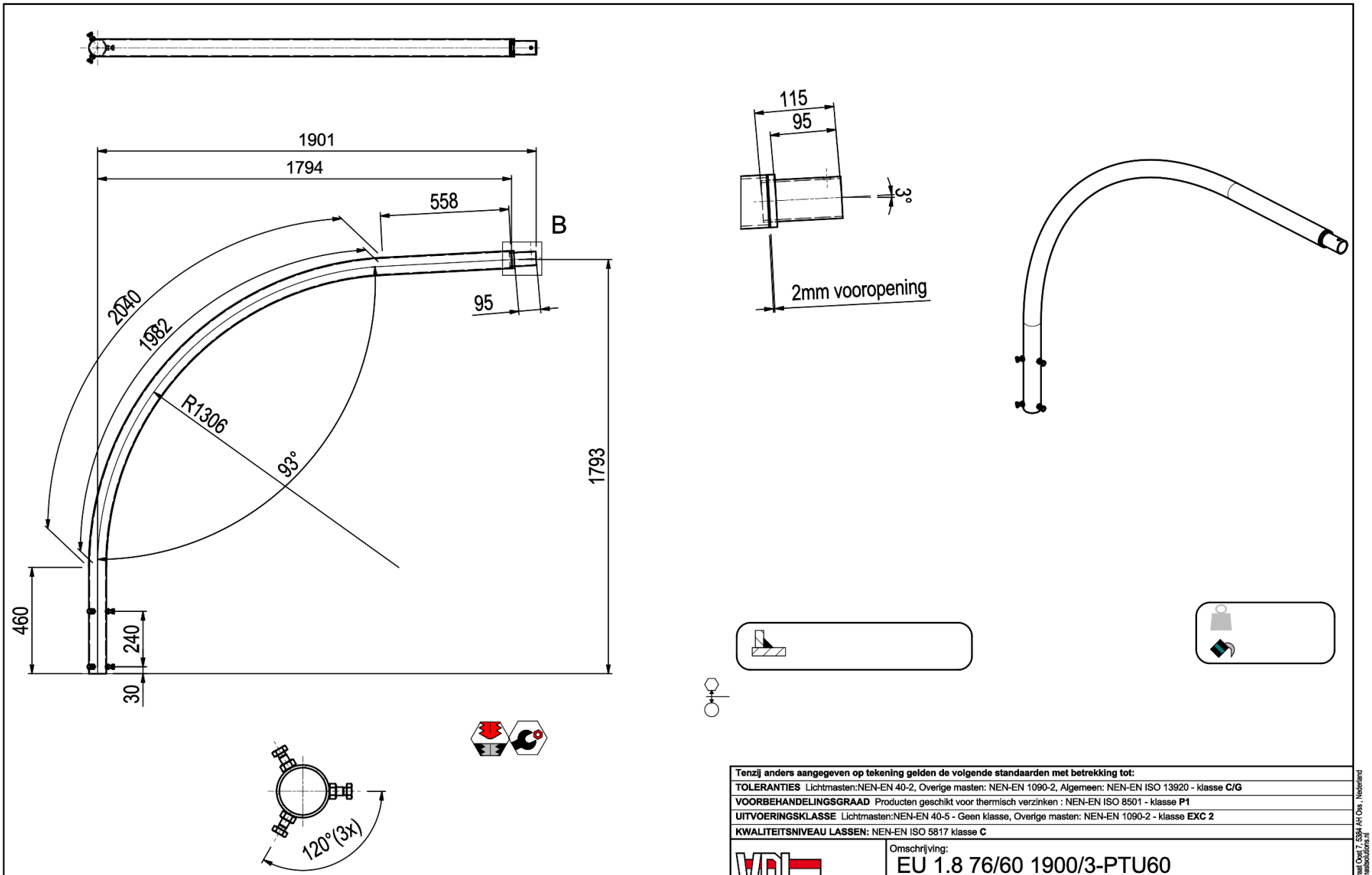

Tenzij anders aangegeven op tekening gelden de volgende standaarden met betrekking tot:

TOLERANTIES Lichtmasten:NEN-EN 40-2, Overige masten: NEN-EN 1090-2, Algemeen: NEN-EN ISO 13920 - klasse **C/G**

VOORBEHANDELINGSGRAAD Producten geschikt voor thermisch verzinken : NEN-EN ISO 8501 - klasse **P1**

UITVOERINGSKLASSE Lichtmasten:NEN-EN 40-5 - Geen klasse, Overige masten: NEN-EN 1090-2 - klasse **EXC 2**

KWALITEITSNIVEAU LASSEN: NEN-EN ISO 5817 klasse **C**

VDL MAST SOLUTIONS

Omschrijving: EU 1.8 76/60 1900/3-PTU60

Project/Memo:

Doc.nr.: 6272653001.dwg

Art.nr.: 6272653001.iam

Getekend: 1-2-2022	Status: Voor productie	Schaal:	Formaat:	Specificatie nummer:	Rev.:
Tekenaar: RLI	Projectie:	1 : 15	A3	6272653001	H

auteursrechten voorbehouden volgens de wet

VDL Mast Solutions BV - Geestraat Oost 7, 5384 AH Oss , Nederland
+31 (0)412 67 47 47 - www.vdlmastsolutions.nl